# EMRDÜBEL

*Sizin için üretir.*

# ÜRÜN KATALOĞU

www.emrdubel.com

## H A K K I M I Z D A

Firmamız 2013 yılından itibaren bulunduğu sektör içerisinde müşterilerinden gelen taleplere en doğru şekilde cevap verebilmek için; kaliteli ve güvenilir şekilde üretim yapar. **EMR DÜBEL**, Yenilikçi bakış açısı, toplam kalite ilkeleri, ile hareket etmektedir.

**EMR DÜBEL**, geleceği öngören yönetim anlayışı, **PLASTİK DÜBEL** alanında uzmanlığa sahip kadrosu ve deneyimli işgücüyle üretiyor.

**EMR DÜBEL** Firma olarak gelecek hedeflerimizi, kaliteden asla ödün vermeden, dürüst ve ilkeli hizmet anlayışıyla belirlemek prensibine bağlı olarak **DÜBEL** sektöründeki konumumuzu korumak ve zirveye taşıma hedeflerimiz arasındadır.

## M İ S Y O N & V İ Z Y O N U M U Z

**EMR DÜBEL**; olarak müşterilerimiz için değer yaratmak, beklentilerine kalite ve istikrarla karşılık vermek önceliğimizdir.
Marka bilinci ve odaklı pazarlama anlayışı ile her kesime uygun yapılar inşa ederken güven ve kaliteden ödün vermeden, her zaman müşteri memnuniyetini en üst seviyede tutmayı hedefleyen çağdaş yönetim anlayışını benimseyerek **Plastik Dübel** sektöründe bir numara olmaktır.

EMR DÜBEL; En başta gelen sorumluluğumuz, vizyonumuza ve misyonumuza uygun hareket etmektir.

Başarımızın sürekliliği, günlük işlerimizde ve aldığımız tüm kararlarda bu değerleri yüceltme konusunda üzerimize düşeni yapmamıza bağlıdır.

EMRDÜBEL
*Sizin için üretir.*

EMRDÜBEL
*Sizin için üretir.*

# STANDART DÜBEL

| KODU | ÖLÇÜ | EN MM. | BOY MM | PAKET ADET | ÇUVAL MİKTARI |
|---|---|---|---|---|---|
| EDS-006 | 6*30 | 6 mm | 30 mm | 1000 | 50 PAKET |
| EDS-007 | 7*35 | 7 mm | 35 mm | 1000 | 50 PAKET |
| EDS-008 | 8*35 | 8 mm | 35 mm | 1000 | 50 PAKET |
| EDS-010 | 10*42 | 10 mm | 42 mm | 500 | 50 PAKET |
| EDS-E10 | 10*50 | 10 mm | 50 mm | 500 | 50 PAKET |
| EDS-012 | 12*54 | 12 mm | 48 mm | 500 | 20 PAKET |

EMRDÜBEL
Sizin için üretir.

# USTA DÜBEL

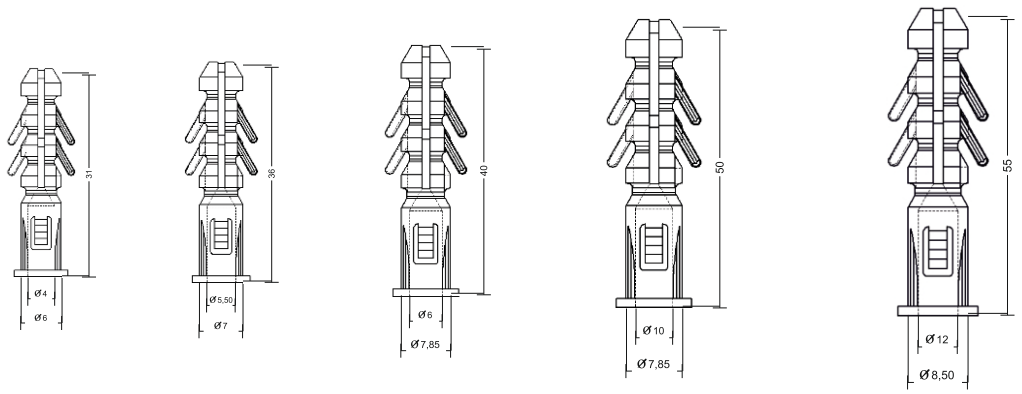


| KODU | ÖLÇÜ | EN MM. | BOY MM | PAKET ADET | ÇUVAL MİKTARI |
|---|---|---|---|---|---|
| EDU-006 | 6*31 | 6 mm | 31 mm | 1000 | 50 PAKET |
| EDU-007 | 7*36 | 7 mm | 36 mm | 1000 | 50 PAKET |
| EDU-008 | 8*40 | 8 mm | 40 mm | 1000 | 25 PAKET |
| EDU-010 | 10*50 | 10 mm | 50 mm | 500 | 50 PAKET |
| EDU-012 | 12*55 | 12 mm | 55 mm | 500 | 20 PAKET |

EMRDÜBEL
Sizin için üretir.

# DÜBEL ÇEŞİTLERİ

## EXTRA ALÇIPANCI DÜBEL

| KODU | ÖLÇÜ | EN MM. | BOY MM | PAKET ADET | ÇUVAL MİKTARI |
|---|---|---|---|---|---|
| EDEX-08 | 8*35 | 8 mm | 35 mm | 1000 | 25 PAKET |

## AHTAPOT DÜBEL

| KODU | ÖLÇÜ | EN MM. | BOY MM | PAKET ADET | ÇUVAL MİKTARI |
|---|---|---|---|---|---|
| EDAH-08 | 10*48 | 8 mm | 48 mm | 200 | 70 PAKET |

## ROKET DÜBEL

| KODU | ÖLÇÜ | EN MM. | BOY MM | PAKET ADET | ÇUVAL MİKTARI |
|---|---|---|---|---|---|
| EDR-008 | 10*50 | 8 mm | 50 mm | 500 | 50 PAKET |
| EDR-010 | 11*60 | 10 mm | 60 mm | 500 | 30 PAKET |

EMRDÜBEL
Sizin için üretir.

# DÜBEL ÇEŞİTLERİ

## AĞIR YÜK DÜBELİ

| KODU | ÖLÇÜ | EN MM. | BOY MM. | PAKET ADET | ÇUVAL MİKTARI |
|---|---|---|---|---|---|
| EDAY-16 | 16*90 | 16 mm | 90 mm | 100 | 25 PAKET |

## GAZ BETON DÜBELİ

| KODU | ÖLÇÜ | EN MM. | BOY MM | PAKET ADET | ÇUVAL MİKTARI |
|---|---|---|---|---|---|
| EDGB-08 | 10*47 | 8 mm | 47 mm | 100 | 70 PAKET |
| EDGB-10 | 12*60 | 10 mm | 50 mm | 100 | 70 PAKET |

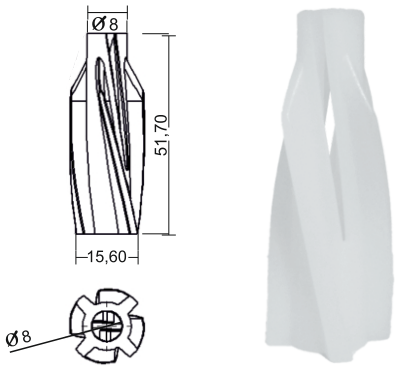


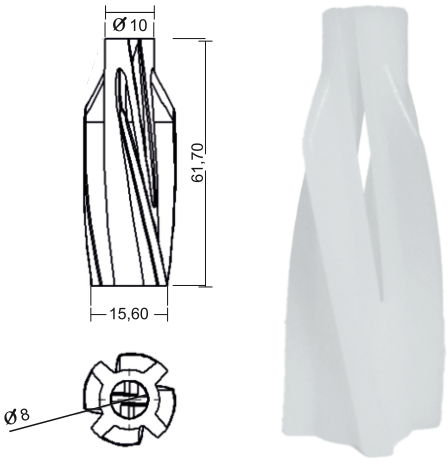

EMRDÜBEL
Sizin için üretir.

# KORNİŞ DÜBEL

| | KODU | ÖLÇÜ | EN MM. | BOY MM | PAKET ADET | ÇUVAL MİKTARI |
|---|---|---|---|---|---|---|
| ÇİVİSİZ | EDÇVS-7 | 7*54 | 7 mm | 54 mm | 500 | 50 PAKET |
| METAL ÇİVİLİ | EDMÇ-07 | 7*54 | 7 mm | 54 mm | 250 | 25 PAKET |
| PLASTİK ÇİVİLİ | EDPÇ-07 | 7*54 | 7 mm | 54 mm | 500 | 30 PAKET |

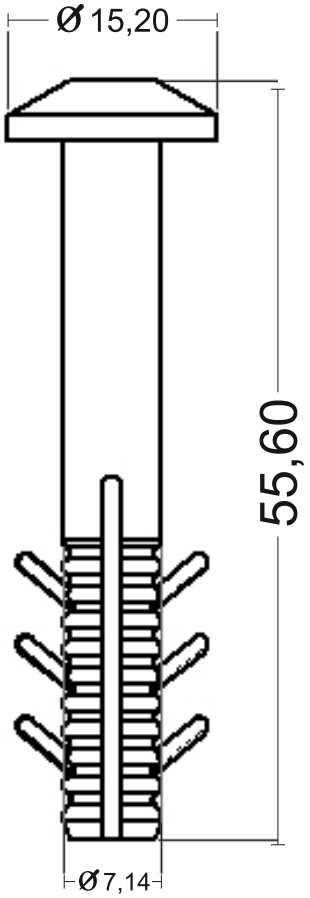

EMRDÜBEL
Sizin için üretir.

# SIDING DÜBEL

| KODU | EN MM. | BOY | PAKET ADET | ÇUVAL MİKTARI |
|---|---|---|---|---|
| ED80-08 | 8 mm | 10 mm | 250 | 50 PAKET |
| ED100-08 | 10 mm | 80 mm | 100 | 50 PAKET |
| ED100-10 | 10 mm | 100 mm | 100 | 50 PAKET |
| ED120-10 | 10 mm | 120 mm | 100 | 40 PAKET |

EMRDÜBEL
Sizin için üretir.

# SEVİYE TESPİT DERZ ARTISI

| KODU | EN MM. | PAKET ADET | ÇUVAL MİKTARI |
|---|---|---|---|
| EDST-01 | 1 mm | 200 | 25 PAKET |
| EDST-02 | 2 mm | 200 | 25 PAKET |
| EDST-03 | 3 mm | 200 | 25 PAKET |

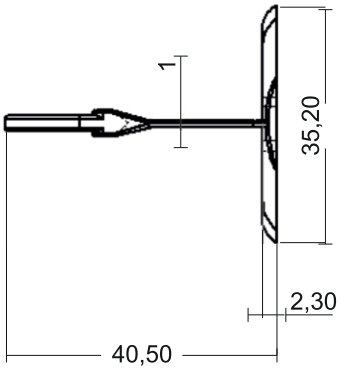

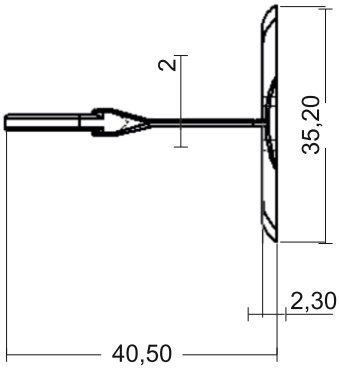

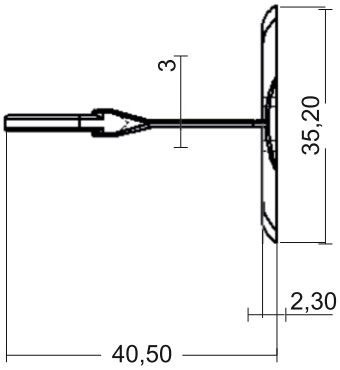

# DERZ ARTISI

| KODU | EN MM. | BOY MM | PAKET ADET | ÇUVAL MİKTARI |
|---|---|---|---|---|
| EDDA-02 | 2 mm DÜZ | 25 mm | 500 | 100 PAKET |
| EDDA-03 | 3 mm OLUKLU | 30 mm | 500 | 100 PAKET |

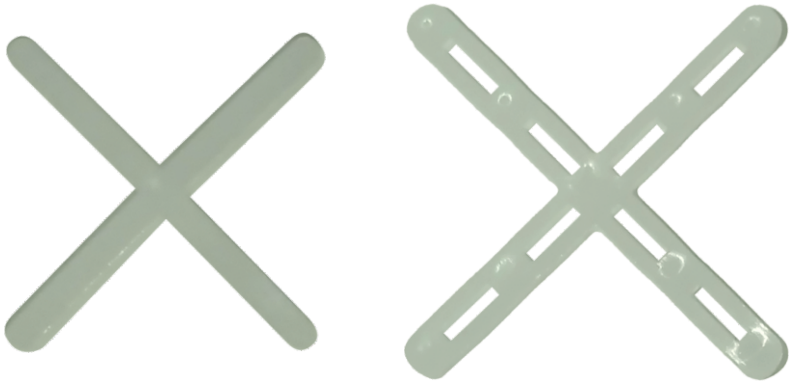

# SEVİYE TESPİT DERZ ARTISI TAKOZU

| KODU | PAKET ADET | ÇUVAL MİKTARI |
|---|---|---|
| EDSTT-1 | 100 | 20 PAKET |

EMRDÜBEL
Sizin için üretir.

# KANATLI ALÇIPAN

| KODU | ÖLÇÜ | EN MM. | BOY MM | PAKET ADET | ÇUVAL MİKTARI |
|---|---|---|---|---|---|
| EDKA-02 | 8,5*16,5 | 8,5 mm | 16,5 mm | 500 | 30 PAKET |
| EDKA-03 | 98*23 | 9 mm | 23 mm | 500 | 30 PAKET |

# TUĞLA BOŞLUK DÜBEL

| KODU | ÖLÇÜ | EN MM. | BOY MM | PAKET ADET | ÇUVAL MİKTARI |
|---|---|---|---|---|---|
| EDTB-08 | 8*48 | 8 mm | 48 mm | 500 | 50 PAKET |
| EDTB-10 | 11*57 | 10 mm | 57 mm | 500 | 30 PAKET |
| EDTB-12 | | 12 mm | | 250 | 25 PAKET |

EMRDÜBEL
Sizin için üretir.

# DÜBEL ÇEŞİTLERİ

## PLASTİK PUL

| KODU | ÖLÇÜ | EN MM. | BOY MM | PAKET ADET | ÇUVAL MİKTARI |
|---|---|---|---|---|---|
| EDPP-04 | 4*15 | 4 mm | 15 mm | 1000 | 100 PAKET |



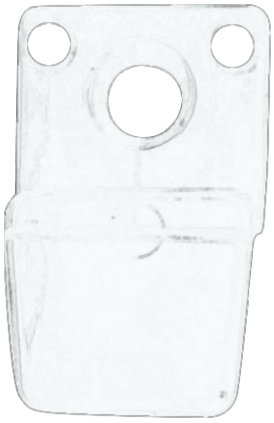

## AYNA TIRNAĞI

| KODU | EN MM. | BOY MM | PAKET ADET | ÇUVAL MİKTARI |
|---|---|---|---|---|
| EDAT-15 | 15 mm | 20 mm | 1000 | 50 PAKET |

## PLASTİK - METAL TURBOLET

| KODU | EN MM. | BOY MM | PAKET ADET | ÇUVAL MİKTARI | |
|---|---|---|---|---|---|
| EDTP-33 | 15 mm | 33 mm | 500 | 25 | PLASTİK |
| EDTM-28 | 11 mm | 28 mm | 100 | 50 | METAL |
| EDTM-40 | 11 mm | 40 mm | 100 | 50 | METAL |

EMRDÜBEL
Sizin için üretir.

# DÜBEL VİDA SET

| KODU | ÖLÇÜ | EN MM. | BOY MM | PAKET ADET | KOLİ MİKTARI |
|---|---|---|---|---|---|
| EDSK-008 | 8*35 | 8 mm | 35 mm | 100 | 50 PAKET |
| EDSS-008 | 8*40 | 8 mm | 40 mm | 100 | 50 PAKET |

# PROFİL AKSESUARLARI

| KODU | ÜRÜN İSMİ | BOY MM | KOLİ |
|---|---|---|---|
| EDAG-007 | AGRAF | 7 mm | 500 ADET |
| EDAG-010 | AGRAF | 10 mm | 500 ADET |
| EDAG-012 | AGRAF | 12 mm | 500 ADET |
| EDAG-015 | AGRAF | 15 mm | 500 ADET |
| EDAG-020 | AGRAF | 20 mm | 500 ADET |
| EDAG-025 | AGRAF | 25 mm | 500 ADET |
| EDAG-030 | AGRAF | 30mm | 500 ADET |
| EDAG-040 | AGRAF | 40 mm | 250 ADET |
| EDAG-050 | AGRAF | 50 mm | 250 ADET |
| EDAG-060 | AGRAF | 60 mm | 250 ADET |
| | | | |
| EDAT-020 | ASKI TELİ | 20 mm | 100 ADET |
| EDAT-030 | ASKI TELİ | 30 mm | 100 ADET |
| EDAT-040 | ASKI TELİ | 40 mm | 100 ADET |
| EDAT-050 | ASKI TELİ | 50 mm | 100 ADET |
| EDAT-060 | ASKI TELİ | 60 mm | 100 ADET |
| EDAT-080 | ASKI TELİ | 80 mm | 100 ADET |
| EDAT-100 | ASKI TELİ | 100 mm | 100 ADET |
| EDAT-120 | ASKI TELİ | 120 mm | 100 ADET |
| EDAT-150 | ASKI TELİ | 150 mm | 100 ADET |
| EDAT-200 | ASKI TELİ | 200 mm | 100 ADET |
| EDAT-300 | ASKI TELİ | 300 mm | 100 ADET |
| | | | |
| EDAK-001 | KLİPS | 10 mm | 500 ADET |
| EDAK-002 | EKLEME | 7 mm | 500 ADET |
| EDAK-003 | ASKI MAŞASI | 10 mm | 500 ADET |
| EDAK-004 | ÇİFTLİ YAY | 7 mm | 500 ADET |
| EDAK-005 | GAZBETON ANKRAJ LAMASI | 10 mm | 500 ADET |
| EDAK-006 | ÇELİK DÜBEL | 7 mm | 500 ADET |
| EDAK007 | ÇELİK DÜBEL L PARÇASI | 10 mm | 500 ADET |

AGRAF

ASKI TELİ YUVARLAK

ASKI TELİ KANCA

ASKI MAŞASI

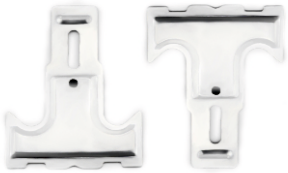

KLİPS

ÇİFTLİ YAY

ÇELİK DÜBEL

## STANDART ÖLÇÜLERİMİZ

| |
|---|
| 20*20 |
| 30*30 |
| 40*40 |
| 50*50 |
| 60*60 |

## MÜDAHALE KAPAKLARI

EMRDÜBEL
Sizin için üretir.

# DÜBEL ÇEŞİTLERİ

## DENGE BOŞLUK DÜBELİ

| KODU | ÖLÇÜ | PAKET ADET |
|---|---|---|
| EDDB-04 | M4*80 | 100 |
| EDDB-06 | M6*100 | 100 |
| EDDB-08 | M8*100 | 100 |

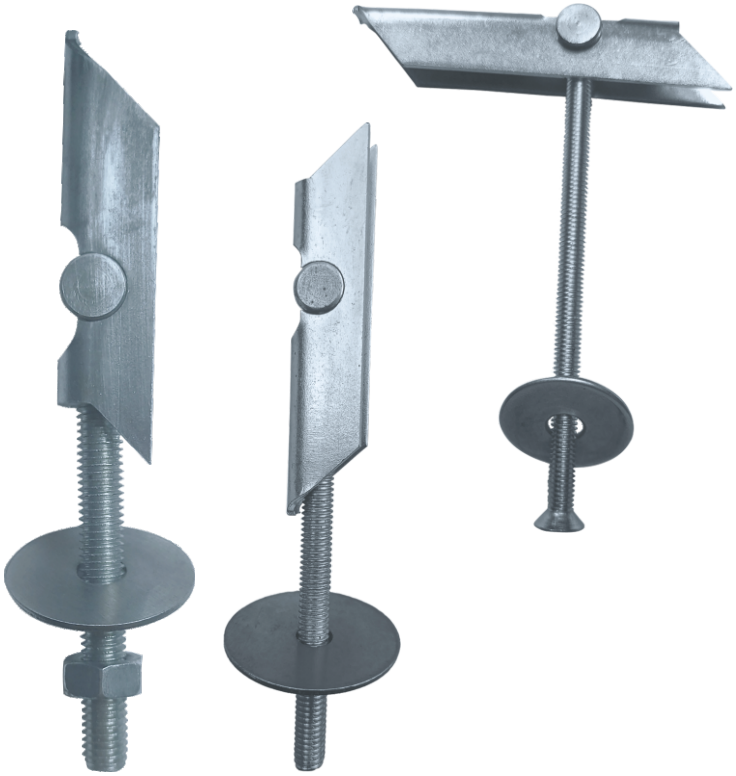

## SOKETLİ YAYLI KELEBEK DÜBEL

| KODU | ÖLÇÜ | PAKET ADET |
|---|---|---|
| EDSKY-4 | M4*100 | 100 |

## YAYLI KELEBEK DÜBEL

| KODU | ÖLÇÜ | PAKET ADET |
|---|---|---|
| EDYK-04 | M4*80 | 100 |

## YAYLI KANCALI KELEBEK DÜBEL

| KODU | ÖLÇÜ | PAKET ADET |
|---|---|---|
| EDKY-04 | M4*100 | 100 |

# EMRDÜBEL

*Sizin için üretir.*

## ÜRÜN KATALOĞU

emrdubel
emrdubel
emrdubel

**EMR PLASTİK METAL BAĞLANTI ELEMANLARI SAN. VE TİC. LTD.ŞTI.**

YERLİ ÜRETİM


0546 109 53 53
0212 557 92 12
www.emrdubel.com
info@emrdubel.com

**Merkez:** Haznedar Mh. Kınalı Cd. Seyhan Sk. No: 4/B
Güngören / İSTANBUL